TRITURADOR XM-31 230/50-60/1

Triturador profesional. 400W.

3030672

Descripción Comercial

Bloque motor de velocidad fija.

Brazo extraíble de 306 mm.

Diseñado para un uso continuo en recipientes hasta 30 litros.

All-in-one

- ✓ Triturador profesional diseñado para realizar distintas preparaciones con la misma cuchilla.
- ✓ Cuchilla Y-blade profesional de acero templado y filo de larga duración.
- ✓ Velocidad fija.
- ✓ Diseñado para trabajar en recipientes hasta 30 litros de capacidad.

Máxima comodidad para el usuario

- ✓ Diseño compacto: tamaño lógico y manejable dentro de cada gama.
- ✓ Ergo-design & bi-mat-grip: carcasa externa realizada en dos materiales para un agarre ergonómico. Grip antideslizante. Inclinación óptima del mango que minimiza la fatiga.
- ✓ Click-on-arm: brazos desmontables con cierre rápido y seguro.
- ✓ Campana diseñada para evitar salpicaduras.
- ✓ Uso intuitivo: maniobra muy simple. Indicador luminoso con led de dos colores para informar del estado de la máquina.
- ✓ Posibilidad de funcionamiento continuo.

Built to last

- ✓ Rendimiento profesional: es capaz de realizar trabajos de larga duración sin sobrecalentamiento de la carcasa.
- ✓ Life-plus: equipado con un motor que ha superado las pruebas de uso más exigentes.
- ✓ Geometría estudiada: carcasas diseñadas para evitar que rueden y se caigan.
- ✓ Fácil limpieza: brazo desmontable, lavable bajo el grifo.
- ✓ Homologados por NSF: garantía de seguridad e higiene.

Incluido

- ✓ Bloque motor de velocidad fija.
- ✓ Brazo triturador MA-31.

Accesorios

- ❑ Brazos trituradores MA-30

AENOR ER Empresa Registrada ER-0437/1/95 IQNet CERTIFIED QUALITY SYSTEM UNE-EN ISO 9001
SAMMIC, S.L.
Basarte, 1 - 20720 AZKOITIA
www.sammic.com

sammic

www.sammic.es

Fabricante de Equipos para Hostelería
Basarte, 1
20720 Azkoitia, Spain
ventas@sammic.com
Tel.: +34 943 15 70 95

Proyecto	Fecha
Ref.	Uds.
Aprobado	

PREPARACIÓN DINÁMICA
TRITURADORES-BATIDORAS PROFESIONALES - GAMA XM

ficha de producto
actualizado **03/08/2020**

TRITURADOR XM-31 230/50-60/1

Triturador profesional. 400W.

3030672

ESPECIFICACIONES

Potencia total: 400 W
Capacidad máxima del recipiente: 30 l
Velocidad motor: 12000 rpm
Diametro cubre cuchilla: 87.3 mm
Alimentación eléctrica: 230 V / 50-60 Hz / 1 ~ (1.7 A)

Longitud

Longitud brazo triturador: 306 mm
Longitud total: 614 mm

Peso neto: 3.34 Kg
Nivel de ruido a 1 m.: <80 dB(A)

Dimensiones del embalaje
455 x 475 x 117 mm
Peso bruto: 4.2 Kg.

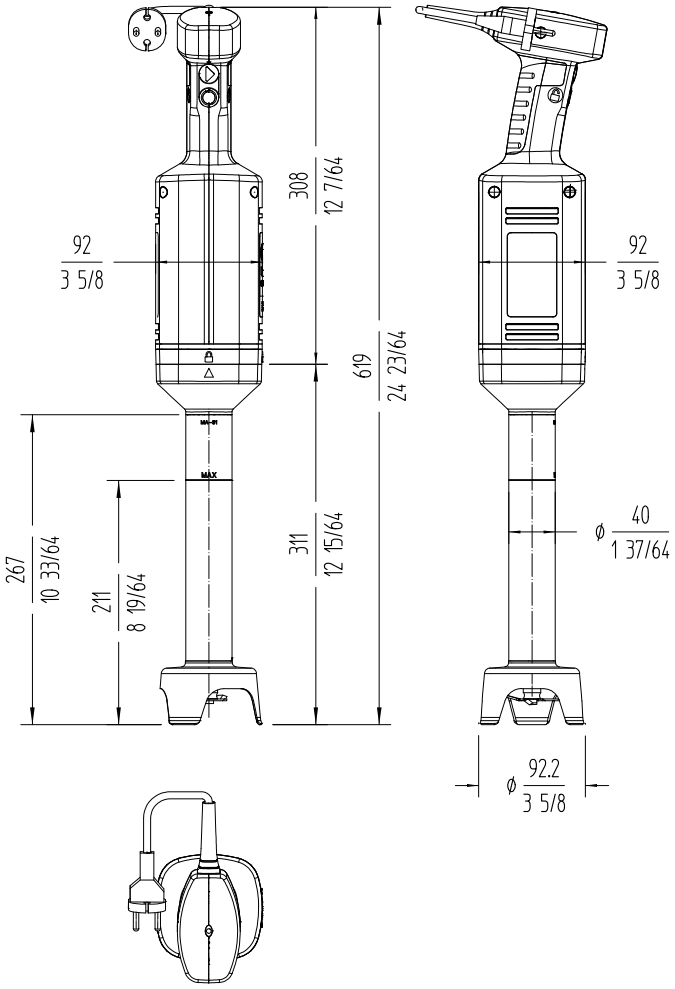

PREPARACIÓN DINÁMICA
TRITURADORES-BATIDORAS PROFESIONALES - GAMA XM

www.sammic.es
Fabricante de Equipos para Hostelería
Basarte, 1
20720 Azkoitia, Spain
ventas@sammic.com
Tel.: +34 943 15 70 95

Proyecto	Fecha
Ref.	Uds.
Aprobado	